Instructions for use and installation instructions

actoSTOR

VIH K 300

DE, AT, BE, FR, DK, IT, PL

Vaillant

Dla użytkownika / dla instalatora

Instrukcja obsługi i instalacji

actoSTOR

Zasobnik c.w.u.

PL

Spis treści

1 Informacje dotyczące instrukcji ... 3
1.1 Przechowywanie dokumentów ... 3
1.2 Stosowane symbole ... 3
1.3 Zakres stosowalności instrukcji ... 3
1.4 Tabliczka znamionowa ... 3
1.5 Oznaczenie CE ... 3

2 Bezpieczeństwo ... 4
2.1 Przestrzeganie wskazówek dotyczących bezpieczeństwa i ostrzeżeń ... 4
2.1.1 Klasyfikacja ostrzeżeń ... 4
2.1.2 Struktura ostrzeżeń ... 4
2.2 Wskazówki dotyczące bezpieczeństwa ... 4
2.2.1 Montaż i ustawienie ... 4
2.2.2 Chronić przed mrozem ... 4
2.2.3 Unikać nieszczelności powodujących szkody ... 4
2.2.4 Unikać niewłaściwych modyfikacji powodujących szkody ... 4
2.3 Przepisy i dyrektywy ... 4
2.4 Informacje dotyczące instalowania i uruchamiania ... 5
2.4.1 Podłączanie do sieci zasilania elektrycznego ... 5
2.4.2 Listwa zaciskowa do podłączania elektrycznego ... 5
2.4.3 Osprzęt ... 5
2.4.4 Informacje dotyczące uruchamiania ... 5

3 Opis zasobnika ... 6
3.1 Przeznaczenie ... 6
3.2 Zakres dostawy ... 6
3.3 Regulatory ... 6

4 Obsługa ... 7
4.1 Uruchamianie zasobnika ciepłej wody ... 7
4.2 Ustawianie temperatury zasobnika ... 7
4.3 Zabezpieczanie zasobnika przed korozją ... 8
4.4 Czyszczenie i konserwacja ... 8
4.5 Opróżnianie zasobnika c.w.u. ... 9

5 Instalowanie ... 10
5.1 Wymagania przestrzenne ... 10
5.2 Ustawianie zasobnika c.w.u. ... 10
5.3 Wymiary gabarytowe i przyłączowe zasobnika ... 11
5.4 Montaż przewodów przyłączeniowych ... 12
5.5 Instalacja elektryczna ... 12
5.6 System vrnetDIALOG ... 13

6 Uruchamianie ... 14
6.1 Uruchomienie instalacji ... 14
6.2 Instruktaż użytkownika ... 15
6.3 Sprawdzanie ważnych punktów trybu diagnostycznego ... 15

7 Przegląd i konserwacja ... 15
7.1 Anoda ochronna ... 15
7.2 Obieg wymiennika ciepła ... 15

8 Serwis i warunki gwarancja ... 16
8.1 **Serwis** ... **16**
8.2 Gwarancja ... 16

9 Recykling i usuwanie odpadów ... 16
9.1 Urządzenie ... 16
9.2 Opakowanie ... 16

10 Dane techniczne ... 17

1 Informacje dotyczące instrukcji

Przedstawione poniżej informacje stanowią pomoc w korzystaniu z instrukcji. Za szkody spowodowane nieprzestrzeganiem niniejszej instrukcji nie ponosimy odpowiedzialności.

Dokumenty dodatkowe
Podczas obsługi i instalacji actoSTOR koniecznie przestrzegać wszystkich instrukcji obsługi i instalacji części i podzespołów układu. Te instrukcje obsługi i instalacji są dołączone do odpowiednich części układu oraz podzespołów uzupełniających.

1.1 Przechowywanie dokumentów

Przechować te instrukcje obsługi i instalacji w bezpiecznym miejscu, aby były dostępne w razie potrzeby.

1.2 Stosowane symbole

Poniżej objaśnione są stosowane w tekście symbole:

Symbol zagrożenia
- Bezpośrednie zagrożenie życia
- Niebezpieczeństwo odniesienia ciężkich obrażeń przez ludzi
- Niebezpieczeństwo odniesienia lżejszych obrażeń przez ludzi

Symbol zagrożenia
- Zagrożenie życia spowodowane prądem elektrycznym

Symbol zagrożenia
- Niebezpieczeństwo strat materialnych
- Niebezpieczeństwo szkód dla środowiska naturalnego

Symbol przydatnej, dodatkowej wskazówki i informacji

➤ Symbol sygnalizujący konieczność działania

1.3 Zakres stosowalności instrukcji

Niniejsza instrukcja obsługi i instalacji dotyczy wyłącznie zasobników ciepłej wody użytkowej o następujących numerach katalogowych:

Typ urządzenia	Numer artykułu
VIH K 300	305945

Tab. 1.1 Typy urządzenia i numery artykułów

Numer artykułu zasobnika c.w.u. znajduje się na tabliczce znamionowej.

1.4 Tabliczka znamionowa

Tabliczka znamionowa znajduje się pod pokrywą okładzinową po prawej stronie z przodu, przed głowicą pompy.

1.5 Oznaczenie CE

Oznaczenie CE poświadcza, iż zgodnie z tabliczką znamionową urządzenia spełniają podstawowe wymagania następujących dyrektyw:
- Dyrektywa dotycząca niskich napięć (Dyrektywa Rady 2006/95/WE),
- Dyrektywa w sprawie kompatybilności elektromagnetycznej (Dyrektywa Rady 2004/108/WE)

Urządzenia odpowiadają sprawdzonemu wzorowi konstrukcyjnemu.

2 Bezpieczeństwo

2.1 Przestrzeganie wskazówek dotyczących bezpieczeństwa i ostrzeżeń

➤ Podczas obsługi i instalacji przestrzegać ogólnych wskazówek bezpieczeństwa oraz ostrzeżeń poprzedzających opisy wszystkich czynności.
➤

2.1.1 Klasyfikacja ostrzeżeń

Ostrzeżenia zostały sklasyfikowane za pomocą znaków i słów ostrzegawczych według stopnia niebezpieczeństwa w następujący sposób:

Znak ostrzegawczy	Słowo ostrzegawcze	Objaśnienie
	Niebezpieczeństwo!	Bezpośrednie niebezpieczeństwo dla życia lub odniesienia obrażeń przez ludzi
	Niebezpieczeństwo!	Zagrożenie życia spowodowane prądem elektrycznym
	Ostrzeżenie!	Niebezpieczeństwo odniesienia lżejszych obrażeń przez ludzi
	Uwaga!	Niebezpieczeństwo strat materialnych lub szkód dla środowiska naturalnego

2.1.2 Struktura ostrzeżeń

Ostrzeżenia można rozpoznać po górnej i dolnej linii oddzielającej. Są one zbudowane według następującej zasady:

Słowo ostrzegawcze!
Rodzaj i źródło niebezpieczeństwa!
Objaśnienie rodzaju i źródła niebezpieczeństwa.
➤ Środki podejmowane w celu uniknięcia niebezpieczeństwa

2.2 Wskazówki dotyczące bezpieczeństwa

2.2.1 Montaż i ustawienie

Montażu i uruchomienia może dokonać tylko wykwalifikowany i autoryzowany instalator. Jest on odpowiedzialny za prawidłowy montaż i uruchomienie zgodnie z obowiązującymi przepisami.
Jest on też odpowiedzialny za przegląd/konserwację i naprawy urządzenia oraz za zmiany.

2.2.2 Chronić przed mrozem

Aby zapewnić działanie wszystkich funkcji bezpieczeństwa instalacji grzewczej, nie należy całkowicie wyłączać urządzenia. Jeżeli jednak zasobnik c.w.u. będzie przez dłuższy czas wyłączony w nieogrzewanym pomieszczeniu, należy go całkowicie opróżnić, aby zapobiec uszkodzeniu w wyniku działania mrozu (patrz rozdział „Opróżnianie zasobnika c.w.u.“).

2.2.3 Unikać nieszczelności powodujących szkody

W przypadku wystąpienia nieszczelności w sieci wodociągowej pomiędzy zasobnikiem c.w.u a punktami poboru wody, należy zamknąć zawór odcinający dopływ zimnej wody na grupie bezpieczeństwa, a następnie zlecić autoryzowanemu instalatorami usunięcie nieszczelności.

2.2.4 Unikać niewłaściwych modyfikacji powodujących szkody

Wszelkie modyfikacje przewodów doprowadzających oraz przewodu wylotowego i zaworu bezpieczeństwa wolno wykonywać wyłącznie autoryzowanemu instalatorowi!

2.3 Przepisy i dyrektywy

Podczas ustawiania, instalowania i obsługi pośrednio ogrzewanego zasobnika c.w.u. należy przestrzegać przede wszystkim miejscowych przepisów, postanowień, zasad i dyrektyw
- dotyczących podłączania elektrycznego
- zakładu energetycznego
- zakładu wodociągowego
- dotyczących wykorzystania energii geotermalnej
- dotyczących podłączania źródeł ciepła i instalacji grzewczych
- dotyczących oszczędnego gospodarowania energią
- dotyczących higieny

2.4 Informacje dotyczące instalowania i uruchamiania

2.4.1 Podłączanie do sieci zasilania elektrycznego

Układ składający się z kotła ecoVIT/icoVIT i zasobnika actoSTOR podłącza się do sieci zasilania elektrycznego za pomocą listwy zaciskowej zasobnika actoSTOR. Zasilanie elektryczne kotła ecoVIT/icoVIT odbywa się za pomocą okablowania zasobnika actoSTOR (podłączanie okablowania, patrz rozdział 5.4 i 5.5). Oddzielne zasilanie elektryczne kotła ecoVIT/icoVIT nie jest konieczne.

Uwaga!
Ryzyko uszkodzenia w wyniku korozji!
Zasobnik jest zabezpieczony anodą ochronną zasilaną z sieci zewnętrznej. Przerwanie zasilania zasobnika actoSTOR niesie ryzyko korozji zasobnika.
➤ Nie należy nigdy blokować dopływu prądu do zasobnika actoSTOR dłużej niż dwa dni, gdy jest on wypełniony wodą.

2.4.2 Listwa zaciskowa do podłączania elektrycznego

Oprócz zacisków do podłączania do sieci elektrycznej w skrzynce elektronicznej zasobnika actoSTOR istnieje dodatkowe gniazdo wtykowe do podłączania jednego z następujących podzespołów:
- pompy cyrkulacyjnej (nastawa fabryczna); dostępny jest zestaw montażowy do podłączania pompy do zasobnika actoSTOR;
- zewnętrznego układu sygnalizowania komunikatów awaryjnych / roboczych
- zewnętrznego zaworu gazu.

Dalsze informacje dotyczące podłączania i prawidłowego nastawiania punktów trybu diagnostycznego znajdują się w rozdziałach 5.5 i 6.3 oraz w instrukcji instalacji kotła ecoVIT/icoVIT.

2.4.3 Osprzęt

Firma Vaillant oferuje następujące elementy wyposażenia do zasobnika c.w.u. VIH K 300:
- zespół ładowania zasobnika, nr wyrobu: 305980
- grupa bezpieczeństwa 10 bar, nr wyrobu: 305826

W przypadku ecoVIT/2 i icoVIT/1 **konieczne** jest zamówienie wiązki kablowej o nr. art. 0020072069.

Dalsze informacje zawarte są w aktualnym cenniku.

2.4.4 Informacje dotyczące uruchamiania

Podczas uruchamiania należy uwzględnić następujące aspekty, aby zapewnić prawidłowe działanie urządzenia.
- **odpowietrzenie obiegu wody użytkowej**
  górna śruba odpowietrzająca na zasobniku actoSTOR (patrz rozdział 6.2)
- **nastawa pompy ładowania zasobnika c.w.u.**
  stopień I lub II pompy (patrz rozdział 6.1)
- **Nastawianie punktu diagnostycznego „d.16“**
  ecoVIT/2 i icoVIT/1: d.16 musi być ustawiony na „3 = pompa ładowania zasobnika“.
  ecoVIT/4 i icoVIT VKO 246-7: automatyczne rozpoznawanie aktywne

3 Opis zasobnika

Zasobnik c.w.u. VIH K 300 stanowi wraz z gazowym kotłem kondensacyjnym ecoVIT VKK 226...656/2 i /3 lub olejowym kotłem kondensacyjnym icoVIT idealną kombinację techniczną i optyczną.
Prosimy uwzględnić wskazówki dotyczące instalowania zawarte w rozdziale 2.3 w celu wykorzystania wszystkich funkcji instalacji.

3.1 Przeznaczenie

Zasobniki c.w.u. Vaillant actoSTOR VIH RL są zbudowane w oparciu aktualny stan techniki i obowiązujące przepisy BHP.
W przypadku nieprawidłowego lub niezgodnego z przeznaczeniem stosowania mogą jednak powstać zagrożenia dla zdrowia i życia użytkownika lub osób trzecich, wzgl. może dojść do uszkodzenia zasobnika c.w.u. lub wystąpienia innych szkód rzeczowych.
Niniejszy zasobnik c.w.u. nie może być obsługiwany przez osoby (w tym dzieci) z ograniczonymi możliwościami fizycznymi, czuciowymi lub psychicznymi, lub przez osoby nieposiadające doświadczenia i/lub wiedzy w tym zakresie, chyba że osoby takie będą pod nadzorem innych osób lub też uzyskają wskazówki na temat obsługi zasobnika c.w.u.
Należy dopilnować, aby zasobnik c.w.u. nie stał się przedmiotem zabaw dzieci.
Zasobnik c.w.u. VIH K 300 służy wyłącznie do zaopatrywania prywatnych gospodarstw domowych i jednostek gospodarczych w podgrzewaną wodę użytkową do temperatury 85 °C. Zasobnik c.w.u. VIH K 300 może współpracować z kotłami kondensacyjnymi ecoVIT
VKK ...../2 i /3 i icoVIT VKO, z uwzględnieniem niniejszej instrukcji. Inne lub nieprawidłowe zastosowanie urządzenia jest traktowane jako niezgodne z przeznaczeniem.
Niezgodne z przeznaczeniem jest również każde bezpośrednie zastosowanie do celów komercyjnych lub przemysłowych. Producent / dostawca nie odpowiada za wynikające stąd szkody. Ryzyko spoczywa w całości na użytkowniku.
Użytkowanie zgodne z przeznaczeniem obejmuje:
przestrzeganie dołączonych instrukcji obsługi, instalacji i konserwacji produktu Vaillant oraz pozostałych części i podzespołów układu
instalację i montaż zgodnie z dopuszczeniem urządzenia i układu do obrotu
przestrzeganie wszystkich warunków przeglądów i konserwacji wyszczególnionych w instrukcjach.

Uwaga!
Wszelkie nadużycia są zabronione

3.2 Zakres dostawy

Przed montażem należy sprawdzić kompletność i stan elementów wyposażenia:

- zasobnik c.w.u.
- uszczelki przyłącza wody użytkowej i środka grzewczego
- Instrukcja obsługi i instalacji

3.3 Regulatory

Zalecane dla kotłów kondensacyjnych ecoVIT/icoVIT regulatory (patrz dokumentacja projektowa, cenniki) można stosować też w połączeniu z zasobnikiem actoSTOR.

Czujnik zasobnika actoSTOR zamknąć na kotle ecoVIT/icoVIT - nie na regulatorze.

Podgrzewanie wody w zasobniku actoSTOR jest sterowane przez kocioł ecoVIT/icoVIT. Czasy podgrzewania wody programuje się za pomocą odpowiednich regulatorów.

4 Obsługa

4.1 Uruchamianie zasobnika ciepłej wody

Podczas uruchamiania zasobnika c.w.u. należy uwzględnić następujące punkty:

- ➤ Czy otwarty jest przewód zimnej wody?
  Jeżeli nie - otworzyć.
- ➤ Czy zasobnik c.w.u. jest napełniony wodą?
  Można to sprawdzić przez odkręcenie zaworu w punkcie poboru wody - z zaworu musi wypłynąć woda. Jeżeli woda nie wypływa, napełnić zasobnik przez otwarcie zaworu na przewodzie zimnej wody. Gdy z zaworu wypłynie woda, oznacza to, że zasobnik jest całkowicie napełniony.
- ➤ Czy kocioł ecoVIT/icoVIT jest gotowy do pracy?
  Jeżeli nie - włączyć go.

4.2 Ustawianie temperatury zasobnika

ecoVIT/2 i icoVIT/1:

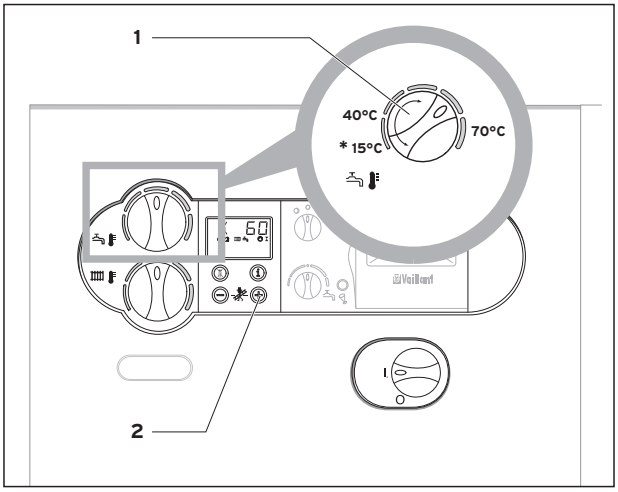

Rys. 4.1 Nastawianie temperatury zasobnika ecoVIT/2 i icoVIT/1

* Zabezpieczanie przed zamarzaniem

ecoVIT/4 i icoVIT VKO 246-7:

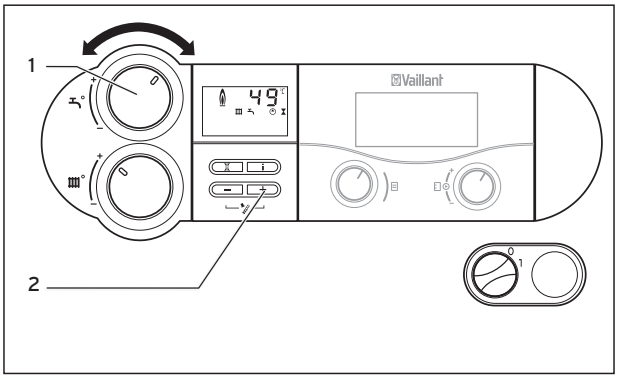

Rys. 4.2 Nastawianie temperatury zasobnika ecoVIT/4 i icoVIT VKO 246-7

Niebezpieczeństwo!
Gorąca woda – niebezpieczeństwo oparzenia!
Zależnie ud ustawienia woda wydostająca się z punktów poboru ciepłej wody może mieć temperaturę sięgającą 70 °C.

- ➤ Należy uważać na temperaturę wody podczas pobierania.

- ➤ Nastawić żądaną temperaturę wody zasobnika na kotle ecoVIT/icoVIT (**1**).

Podczas nastawy na wyświetlaczu kotła ecoVIT/icoVIT można odczytać zadaną temperaturę wody zasobnika. Ze względów higienicznych (np. zabezpieczenie przed bakteriami legionelli) i ekonomicznych zalecamy ustawienie temperatury na 60 °C.

- ➤ Po naciśnięciu przycisku „**+**“ (**2**) na kotle ecoVIT/icoVIT wyświetlana jest przez 5 sekund aktualna temperatura wody zasobnika.

Ładowanie zasobnika rozpoczyna się dopiero wtedy, gdy temperatura zasilania kotła grzewczego przekroczy o 5 °C zadaną temperaturę zasobnika.

4.3 Zabezpieczanie zasobnika przed korozją

Zasobnik actoSTOR - oprócz emaliowanej powłoki - jest chroniony przed korozją za pomocą anody ochronnej zasilanej z zewnętrznej sieci. Nie wymaga ona konserwacji. Zakłócenia w działaniu anody ochronnej sygnalizowane są na wyświetlaczu kotła ecoVIT/icoVIT w postaci komunikatu „Konserwacja, sprawdź anodę". W takim wypadku należy zlecić kontrolę anody ochronnej autoryzowanemu instalatorowi. Po wielokrotnej eliminacji zakłóceń błąd powoduje zablokowanie urządzenia na dłuższy czas.

Jeżeli w ciągu podwójne dni nie nastąpi kontrola, proces przygotowania ciepłej wody użytkowej zostanie przerwany, aby zwrócić uwagę na konieczność naprawy. Naciśnięcie przycisku kwitującego zakłócenie (**3**) na kotle ecoVIT/icoVIT przywraca funkcję podgrzewania wody na ok. dwa dni do chwili usunięcia awarii.

ecoVIT/2 i icoVIT/1:

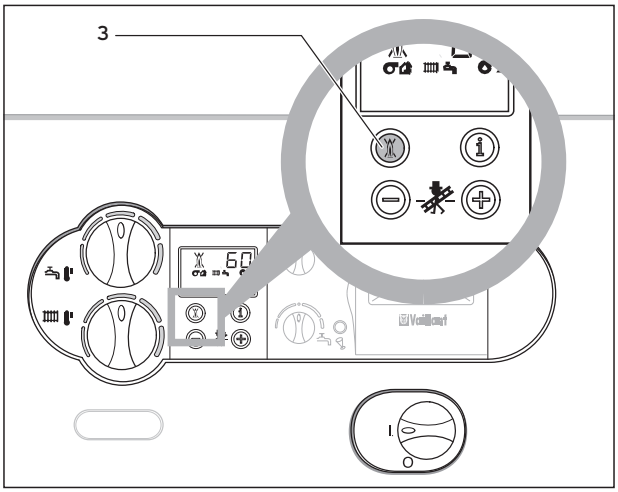

Rys. 4.3 Eliminacja zakłóceń zasobnika ecoVIT/2 i icoVIT/1

ecoVIT/4 i icoVIT VKO 246-7:

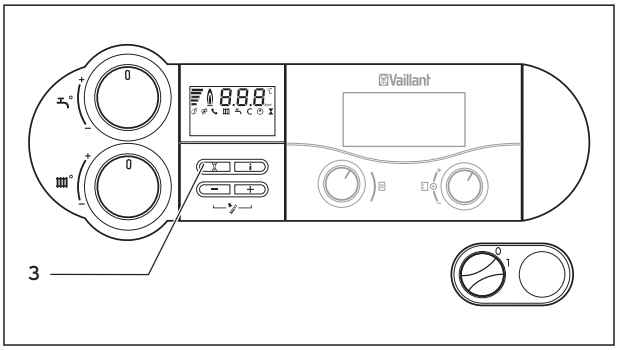

Rys. 4.4 Eliminacja zakłóceń zasobnika ecoVIT/4 i icoVIT VKO 246-7

Uwaga!
Ryzyko uszkodzenia w wyniku korozji!
Jeśli dopływ prądu do zasobnika actoSTOR jest zablokowany ponad 2 dni, np. przez wyłącznik awaryjny, ryzyko korozji zasobnika zwiększa się.

➤ Nie należy nigdy blokować dopływu prądu do zasobnika actoSTOR dłużej niż 2 dni.

Jeżeli w VRC 430 jest ustawiona inna temperatura, niż w BMU, to stosuje się niższą temperaturę.

4.4 Czyszczenie i konserwacja

Uwaga!
Nieprawidłowe czyszczenie może spowodować uszkodzenie urządzenia!
Zastosowanie niewłaściwych środków czyszczących powoduje uszkodzenie części zewnętrznych i płaszcza zasobnika. Nie należy stosować środków do szorowania ani rozpuszczalników (wszelkiego rodzaju środki do szorowania, benzyna itp.).

➤ Zasobnik należy czyścić nawilżoną ściereczką (ewentualnie z dodatkiem roztworu mydła).

4.5 Opróżnianie zasobnika c.w.u.

Zalecamy niewyłączanie zasobnika również na czas dłuższej nieobecności. Jeżeli jednak będzie to konieczne, i zasobnik znajduje się w pomieszczeniu nie zabezpieczonym przed zamarzaniem, należy opróżnić zasobnik w sposób opisany poniżej:

- Zamknąć zawór odcinający dopływ zimnej wody.
- Zdjąć dolną część przedniej osłony zasobnika.
- Przymocować wąż do zaworu spustowego zasobnika.
- Drugi koniec węża doprowadzić do odpowiedniego odpływu. Otworzyć zawór spustowy.
- Otworzyć zawór najwyższego punktu poboru ciepłej wody w celu odpowietrzenia i całkowitego opróżnienia przewodów wodnych.
- Po spuszczeniu wody ponownie zamknąć zawór punktu poboru ciepłej wody i zawór spustowy.
- Zdjąć wąż.
- Ponownie przymocować przednią osłonę.

Jeżeli zasobnik actoSTOR jest opróżniony, ale podłączony jeszcze do sieci zasilania elektrycznego, na wyświetlaczu kotła ecoVIT/icoVIT pojawia się komunikat „Konserwacja, sprawdź anodę".
Komunikat gaśnie po ponownym napełnieniu zasobnika wodą.

5 Instalowanie

5.1 Wymagania przestrzenne

- Zasobnik actoSTOR można ustawić w odstępie maksymalnie 50 cm od kotła ecoVIT/icoVIT. Taki odstęp umożliwia podłączenie przewodów elektrycznych i zespołu ładowania zasobnika.
- Przy doborze miejsca montażu należy uwzględnić ciężar napełnionego zasobnika.
  VIH K 300 = 245 kg
- Wg normy DIN 4753 zasobnik c.w.u. należy ustawić w pomieszczeniu zabezpieczonym przed zamarzaniem.
- Miejsce ustawienia musi być tak dobrane, aby umożliwić prawidłowe zainstalowanie przewodów (doprowadzenia i odprowadzenia wody użytkowej oraz instalacji grzewczej).

W celu uniknięcia strat energii przewody instalacji grzewczej i przygotowania ciepłej wody użytkowej muszą być - zgodnie z przepisami EnEV - zabezpieczone izolacją termiczną. Przewody instalacji grzewczej zespołu ładowania zasobnika są izolowane termicznie.

5.2 Ustawianie zasobnika c.w.u.

- Na miejscu montażu wyjąć zasobnik c.w.u. z opakowania.
- Do transportu urządzenia używać górnych i dolnych uchwytów na zasobniku.
- Wypoziomować zasobnik za pomocą regulowanych stopek.

Do regulacji stopek zasobnika używać klucza płaskiego o rozwartości 30.

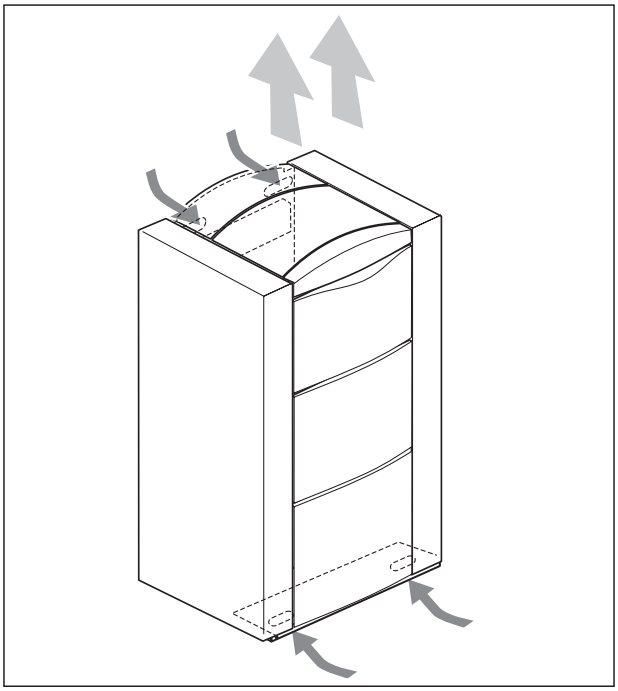

Rys. 5.1 Transport zasobnika actoSTOR przy użyciu uchwytów transportowych

5.3 Wymiary gabarytowe i przyłączowe zasobnika

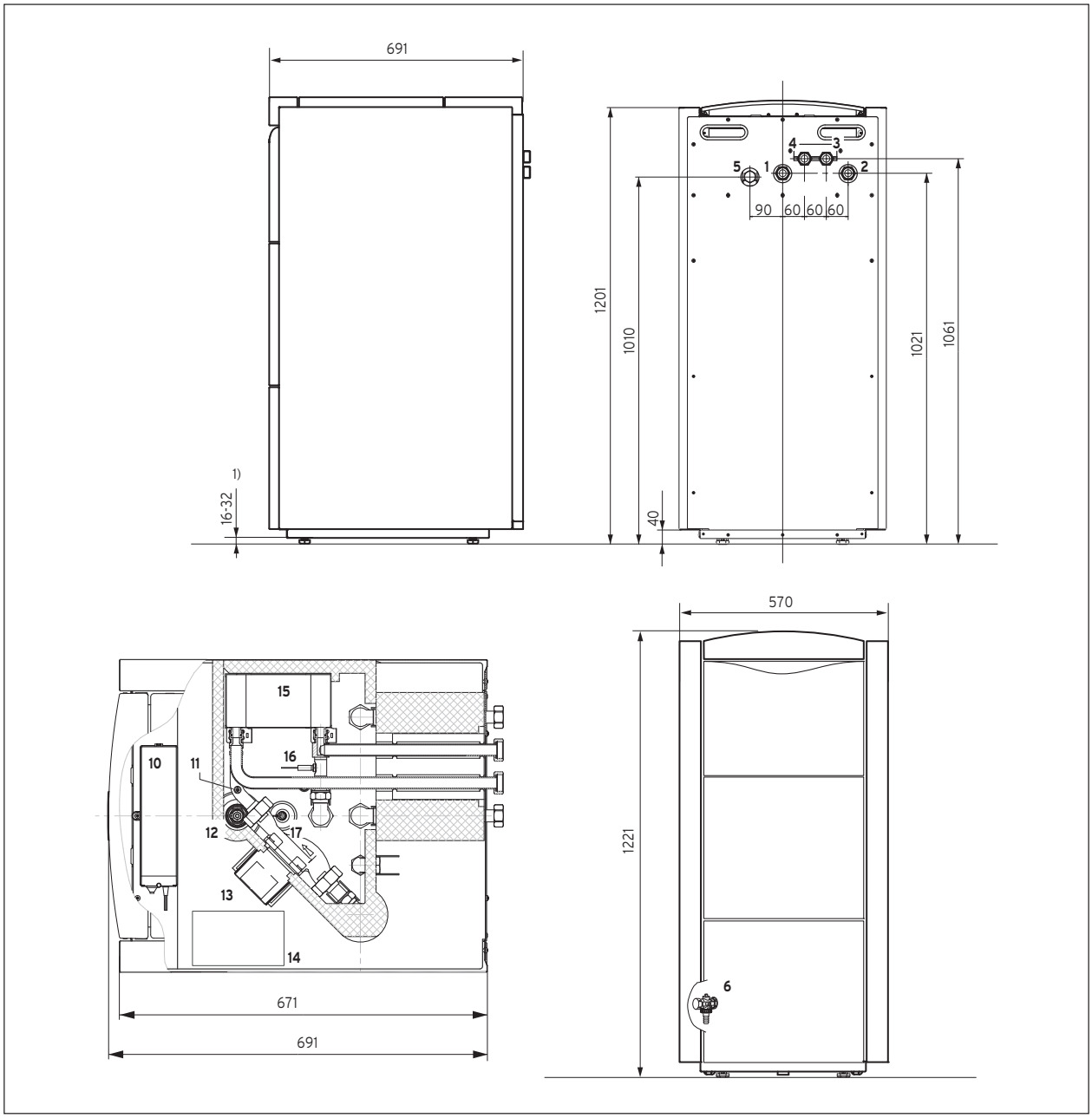

Rys. 5.2 Rysunek z wymiarami

[1] stopki zasobnika regulowane w zakresie 16 mm (klucz płaski o rozwartości 30)

Legenda

1 przyłącze zimnej wody, nakrętka nasadowa G 1
2 przyłącze ciepłej wody, nakrętka nasadowa G 1
3 zasilanie zasobnika, nakrętka nasadowa G 1
4 powrót zasobnika, nakrętka nasadowa G 1
5 przyłącze pompy cyrkulacyjnej, G $^3/_4$
6 zawór spustowy
10 skrzynka elektroniczna (podłączanie do instalacji elektrycznej)
11 śruba odpowietrzająca (od strony układu przygotowania c.w.u.)
12 anoda ochronna z przyłączem
13 pompa ładowania zasobnika c.w.u.
14 tabliczka znamionowa
15 płytkowy wymiennik ciepła
16 czujnik NTC
17 przyłącze na masę anody ochronnej

5.4 Montaż przewodów przyłączeniowych

Należy przestrzegać wymiarów gabarytowych i przyłączowych zasobnika podanych na rysunku 5.2.

Do montażu obiegu zasilania i powrotu zasobnika stosować zespół ładowania zasobnika (nr wyrobu 305980) do podłączania gazowego kotła kondesacyjnego ecoVIT/icoVIT. Przy podłączaniu zasobnika do układu hydraulicznego używać górnego przyłącza powrotu HRL (HT) na kotle ecoVIT/icoVIT.

Jeżeli zespół ładowania zasobnika 305980 nie będzie stosowany, potrzebna jest pompa cyrkulacyjna o wysokości tłoczenia ok. 6 m – znamionowe natężenie przepływu wynosi 2300 l/h przy spadku ciśnienia 3 mWS.

- ➤ Przymocować przyłącze zasilania (**3**) i przyłącze powrotu (**4**) do zasobnika c.w.u.
- ➤ Przymocować przewód zimnej wody wraz z wymaganymi urządzeniami zabezpieczającymi i ewentualnie z naczyniem wzbiorczym do przyłącza zimnej wody (**1**) zasobnika c.w.u. (stosować dołączone uszczelki).
- ➤ Podłączyć przewód ciepłej wody do przyłącza ciepłej wody (**2**) zasobnika c.w.u. (stosować dołączone uszczelki).
- ➤ W razie potrzeby przymocować przewód cyrkulacyjny do przyłącza pompy cyrkulacyjnej (**5**) zasobnika c.w.u.

Dla ecoVIT/2 icoVIT/1 obowiązuje: Użyć można pompy cyrkulacyjnej o numerze wyrobu 305957. Do montażu tej pompy zasobnik actoSTOR posiada dostatecznie dużo miejsca w obrębie przyłącza pompy cyrkulacyjnej oraz zamocowany już kątownik montażowy. Pompę cyrkulacyjną można podłączyć bezpośrednio do skrzynki elektronicznej bez dodatkowego wyposażenia!

5.5 Instalacja elektryczna

Niebezpieczeństwo!
Porażenie prądem elektrycznym na przyłączach i przewodach pod napięciem stanowi zagrożenie życia!
Instalację można wykonać dopiero po odłączeniu napięcia.
- ➤ Przed rozpoczęciem należy zawsze odłączyć dopływ prądu.

Przestrzegać przepisów VDE, miejscowych przepisów EVU oraz informacji podanych na tabliczce znamionowej.

Urządzenie musi być na stałe podłączone do sieci zasilania elektrycznego. Instalacja elektryczna musi być wyposażona w wyłącznik ochronny z otworem stykowym o średnicy przynajmniej 3 mm do odłączania instalacji. Nadaje się do tego np. przewód ochronny uziemiający. Zasobnik musi być podłączony do przewodu ochronnego.

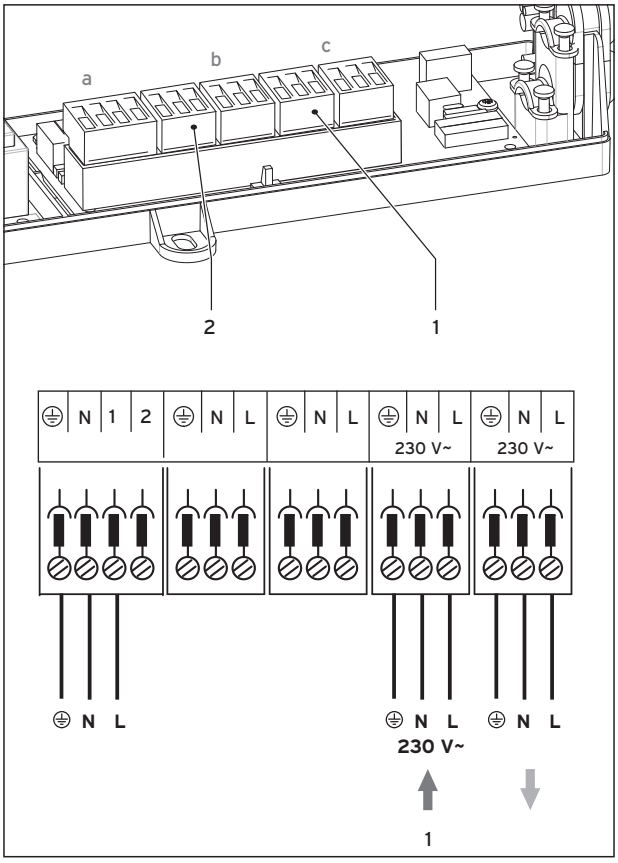

Rys. 5.3 Instalacja elektryczna zasobnika actoSTOR

Legenda:
1 przewód zasilający, 230 V (3 x 1,5 mm2)
2 gniazdo wtykowe do podłączania wyposażenia zewnętrznego (np. pompy cyrkulacyjnej), przekaźnik 1
a gniazdo wtykowe pompy ładowania zasobnika (podłączona fabrycznie), przekaźnik 2
b inwertowany sygnał z przekaźnika 1
c przewód zasilający do kotła ecoVIT/icoVIT (podłączony fabrycznie do wiązki kablowej)

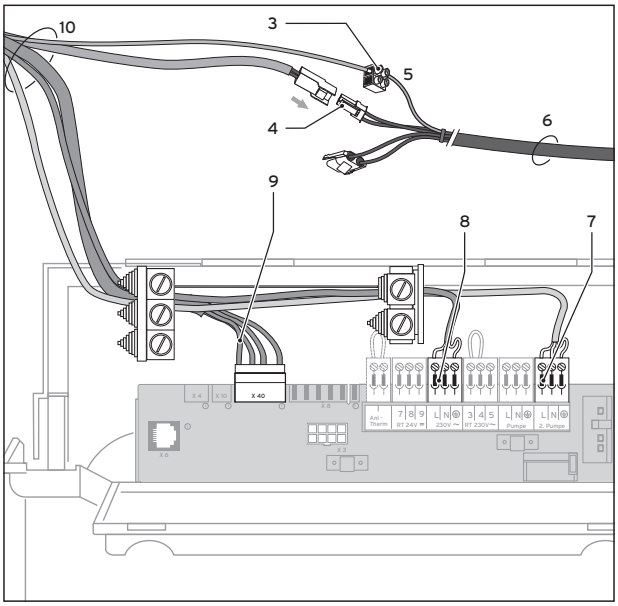

Rys. 5.4 Sposób podłączenia elektrycznego przy ecoVIT/4 i icoVIT VKO 246-7

Legenda:
3 kostka zaciskowa
4 gniazdo wtykowe czujnika temperatury zasobnika (białe)
5 kolor kabla – fioletowy
6 kabel przyłączeniowy kotła grzewczego
7 gniazdo wtykowe X1 pompy ładowania zasobnika
8 wtyczka sieciowa
9 wtyk krawędziowy (eBUS) (tylko **ecoVIT/4 i icoVIT VKO 246-7 ew. VKO 156, 256 lub 356/3-7**)
10 wiązka kablowa actoSTOR

W przypadku zastosowania ecoVIT/2 i icoVIT/1 konieczne jest zamówienie części zamiennej z numerem artykułu 0020072069. Wiązkę kablową dostarczoną wraz z urządzeniem można podłączyć tylko do ecoVIT/4 i icoVIT VKO 246-7 ew. icoVITx56/3-7.

- Poprowadzić przewód zasilający przez jeden z zabezpieczonych otworów z tyłu zasobnika.
- Poprowadzić przewód wzdłuż wiązki kablowej do skrzynki elektronicznej zasobnika actoSTOR.
- Podłączyć przewód zasilający do wtyku (1) w skrzynce elektronicznej zasobnika actoSTOR.

Zasilanie elektryczne kotła ecoVIT/icoVIT odbywa się poprzez okablowanie zasobnika.

- Poprowadzić wiązkę kablową zasobnika actoSTOR przez jeden z zabezpieczonych otworów w tylnej obudowie do kotła ecoVIT/icoVIT, a stamtąd do skrzynki elektronicznej.
- Podłączyć wtyczkę płaską (**9**) do gniazda wtykowego X40 obwodu drukowanego.
- Podłączyć wtyczkę krawędziową do płyty. Sprawdzić, czy jest prawidłowo osadzona. Przewody muszą być wyprowadzone od wtyczki w górę.

Proszę sprawdzic prawidłowe położenie wtyku krawędziowego X40 w ecoVIT/4 i icoVIT VKO 246-7. Niewłaściwe osadzenie wtyczki może spowodować zakłócenia działania.

- Podłączyć wtyk zasilania sieciowego (**8**) do odpowiedniego gniazda wtykowego kotła ecoVIT/icoVIT.
- Połączyć przewód NTC (fioletowy) z fioletowym kablem do zacisku szeregowego (**3**) ecoVIT / icoVIT.
- Wtyk czujnika temperatury zasobnika (niebieski przewód) włożyć w białe gniazdo wtykowe (**4**) na okablowaniu kotła ecoVIT/icoVIT.
- W razie potrzeby podłączyć pompę cyrkulacyjną do gniazda wtykowego (**2**) w skrzynce elektronicznej zasobnika actoSTOR.

Do gniazda wtykowego (**2**) można zamiast pompy cyrkulacyjnej podłączyć alternatywnie jeden z podanych niżej elementów wyposażenia zewnętrznego:
- zewnętrzny układ sygnalizowania komunikatów awaryjnych / roboczych
- zewnętrzny zawór gazu.

Wybór odpowiedniej funkcji odbywa się w systemie diagnostycznym ecoVIT / icoVIT w punkcie d.28. Fabrycznie ustawiona jest funkcja „zewnętrzna pompa ogrzewania". Nastawę przeprowadzić zgodnie z instrukcją instalacji kotła ecoVIT/icoVIT.

- Podłączyć pompę ładowania zasobnika (wyposażenie dodatkowe) do gniazda wtykowego (X13, Pompa ładowania zasobnika) (**7**) na płytce elektronicznej kotła ecoVIT/icoVIT (patrz instrukcja instalacji kotła ecoVIT/icoVIT).

Dotyczy tylko ecoVIT/2 i icoVIT/1: Sprawdzić, czy punkt d.16 jest ustawiony na „3". Jeżeli tak nie jest, ustawić parametr na „3" (przy nastawie „4" (pompa solarna) dochodzi do zakłóceń w działaniu).

5.6 System vrnetDIALOG

System komunikacyjny vrnetDIALOG jest wyposażeniem dodatkowym służącym do zdalnego nastawiania parametrów, diagnozowania oraz sygnalizowania zakłóceń instalacji grzewczej.
Komunikaty o awarii anody ochronnej lub konieczności przeprowadzenia konserwacji podzespołów układu podgrzewania wody (patrz rozdział 7.2) zasobnika actoSTOR są przekazywane przy stosowaniu systemu vrnetDIALOG faksem, pocztą elektroniczną lub poprzez SMS.

6 Uruchamianie

6.1 Uruchomienie instalacji

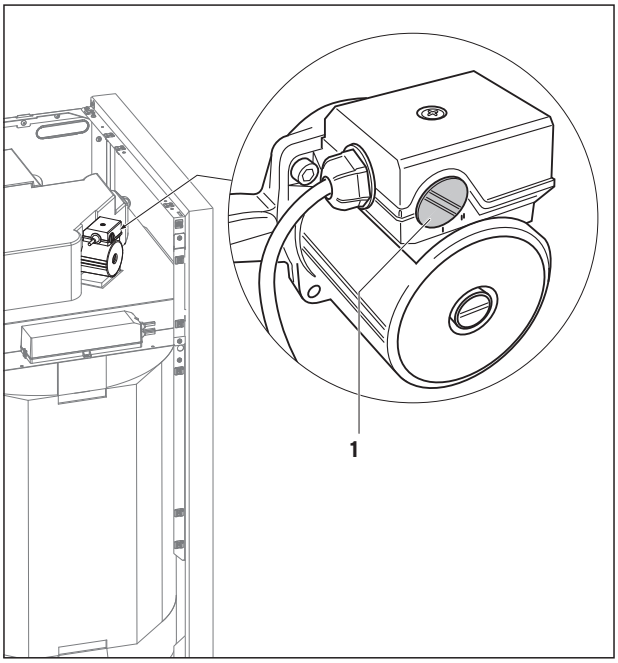

Rys. 6.1 Nastawianie pompy ładowania zasobnika c.w.u.

Pompa ładowania zasobnika c.w.u. (**1**) musi być nastawiona odpowiednio do mocy grzewczej podłączonego kotła ecoVIT/icoVIT:

- ➤ Sposób nastawiania pompy ładowania zasobnika c.w.u. (1):
  VKK 226, 286, 366 - stopień I
  VKK 476, 656 - stopień II
  VKO icoVIT - stopień I
- ➤ Napełnić zasobnik wodą od strony instalacji grzewczej przez zawór do napełniania i opróżniania kotła grzewczego. Otworzyć zawory odcinające zespołu ładowania zasobnika i napełnić wodą aż do uzyskania wymaganego ciśnienia wody w instalacji grzewczej.
- ➤ Napełnić wodą zasobnik od strony układu przygotowania ciepłej wody użytkowej (patrz rozdział 3.1).
- ➤ Uruchomić kocioł ecoVIT/icoVIT.

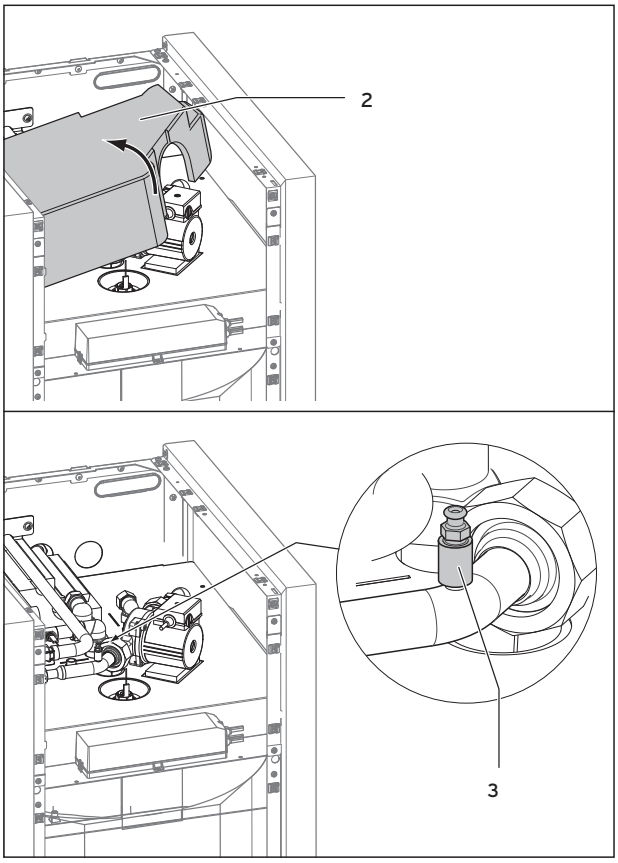

Rys. 6.2 Odpowietrzanie zasobnika od strony układu przygotowania ciepłej wody użytkowej

- ➤ Zdjąć górną część izolacji termicznej (**2**) z rur zasobnika actoSTOR.
- ➤ Odpowietrzyć zasobnik od strony instalacji grzewczej poprzez śruby odpowietrzające na króćcu zespołu ładowania zasobnika, a od strony układu przygotowania ciepłej wody użytkowej poprzez śrubę odpowietrzającą (**3**) u góry zasobnika actoSTOR.
- ➤ Sprawdzić szczelność wszystkich połączeń rurowych.
- ➤ Nastawić temperaturę c.w.u. na kotle ecoVIT/icoVIT (patrz rozdział 4.2)
- ➤ Nastawić czasy uruchomienia układu podgrzewania wody regulatorem (VRC ..)

Ładowanie zasobnika rozpoczyna się dopiero wtedy, gdy temperatura zasilania kotła grzewczego przekroczy o 5 °C zadaną temperaturę zasobnika.

6.2 Instruktaż użytkownika

Instalator musi poinstruować użytkownika w zakresie obsługi i działania urządzenia.
Instalator musi wykonać następujące czynności:
- ➤ Zachować instrukcję instalacji i obsługi oraz pozostałe dokumenty urządzenia do wykorzystania w przyszłości.
- ➤ Poinformować o sposobach prawidłowego i ekonomicznego nastawiania temperatury.
- ➤ Zwrócić uwagę użytkownika na konieczność regularnej konserwacji instalacji (umowa serwisowa).
- ➤ Poinformować o emitowanych komunikatach awaryjnych w przypadku konieczności naprawy anody ochronnej (patrz rozdział 4.3).

6.3 Sprawdzanie ważnych punktów trybu diagnostycznego

Do właściwego działania zasobnika actoSTOR konieczna jest prawidłowa nastawa niektórych punktów trybu diagnostycznego na kotle ecoVIT/icoVIT.
- ➤ Na podstawie poniższej tabeli należy sprawdzić ustawienia i w razie potrzeby skorygować nastawione wartości.

d.16	Tylko dla ecoVIT/2 i icoVIT/1: Musi być nastawiony na wartość „3" (nastawa fabryczna)
d.28	Wybór funkcji dla dodatkowego gniazda wtykowego na listwie zaciskowej: - pompa cyrkulacyjna - zewnętrzny układ sygnalizowania komunikatów awaryjnych/roboczych - zewnętrzny zawór gazu.
d.72	Czas wybiegu pompy po zakończeniu ładowania zasobnika c.w.u. = 60 sec.
d.78	Maks. temperatura zasilania podczas ładowania zasobnika = 85 °C

Tab. 6.1 Punkty systemu diagnostycznego

7 Przegląd i konserwacja

Warunkiem ciągłej gotowości do pracy oraz bezpieczeństwa eksploatacyjnego, niezawodności i długiej żywotności urządzenia actoSTOR jest przeprowadzanie corocznych przeglądów / konserwacji przez instalatora.

Niebezpieczeństwo!
Nieprawidłowa konserwacja lub naprawa może prowadzić do obrażeń ciała i uszkodzenia urządzenia!
Zaniedbywanie prac konserwacyjnych lub ich nieprawidłowe wykonywanie może obniżyć bezpieczeństwo pracy urządzenia.
- ➤ Nigdy nie próbować przeprowadzać samodzielnie prac konserwacyjnych lub napraw zasobnika ciepłej wody.
- ➤ Prace te należy zlecać autoryzowanemu zakładowi usługowemu. Zalecamy zawarcie umowy serwisowej.

Części zamienne
Przegląd oryginalnych części zamiennych firmy Vaillant otrzymają Państwo w sieci serwisowej Vaillant.

7.1 Anoda ochronna

Anoda ochronna nie zużywa się. Prawidłowe działanie jest zapewnione aż do czasu wystąpienia komunikatu awaryjnego na wyświetlaczu kotła ecoVIT/icoVIT.

7.2 Obieg wymiennika ciepła

Obieg wymiennika ciepła jest w dużym stopniu odporny na osadzanie się kamienia kotłowego. Jeżeli dojdzie do zanieczyszczenia wymiennika ciepła, pompy lub rur i znacznego wydłużenia czasu podgrzewania zasobnika, jest to sygnalizowane na wyświetlaczu kotła ecoVIT/icoVIT w postaci komunikatu „Konserwacja - sprawdź układ podgrzewania wody".
Wymaganą kontrolę zasobnika należy zlecić autoryzowanemu instalatorowi.

8 Serwis i warunki gwarancja

8.1 Serwis

W przypadku pytań dotyczących instalacji urządzenia lub spraw serwisowych, prosimy o kontakt z Infolinią Vaillant: 0 801 804 444

8.2 Gwarancja

Warunki gwarancji fabrycznej firmy Vaillant są zawarte w karcie gwarancyjnej.

9 Recykling i usuwanie odpadów

Zasobnik ciepłej wody actoSTOR firmy Vaillant oraz jego opakowanie transportowe są wykonane głównie z surowców nadających się do recyklingu.

9.1 Urządzenie

Uszkodzonego zasobnika ciepłej wody oraz innych części wyposażenia nie wolno wyrzucać do pojemników na odpady domowe. Zużyte urządzenie oraz części wyposażenia należy poddać recyklingowi zgodnie z obowiązującymi przepisami.

9.2 Opakowanie

Usunięcie opakowania transportowego przejmuje instalator, który troszczy się o właściwą utylizację opakowania.

Należy uwzględnić obowiązujące przepisy krajowe.

10 Dane techniczne

actoSTOR VIH - K 300 z	VKK 226	VKK 286	VKK 366	VKK 476	VKK 656	Jednostka miary
Pojemność znamionowa	150	150	150	150	150	l
Znamionowe natężenie przepływu środka grzewczego	2,3	2,3	2,3	2,3	2,3	m³/h
Spadek ciśnienia przy znamionowym natężeniu przepływu środka grzewczego	300	300	300	300	300	mbar
Wydajność ciągła (ϑ_{sp} = 10/45 °C, ϑ_{grzew} = 75/60 °C; 2,3 m³/h)	24,2	27,0	34,4	45,5	60,2	kW
	602	672	856	1078	1498	l/h
Współczynnik wydajności wg DIN 4708 przy ϑ_{sp} = 60 °C	5,5	6,0	6,3	7,5	10	NL
Wyjściowa wydajność ciepłej wody użytkowej	312	317	322	362	419	l/10 min
Właściwe natężenie przepływu (wartość D)	34,0	36,0	37,0	38,0	51,5	l/min
Zużycie energii w stanie gotowości ($\Delta\vartheta$ = 40 K)	1,47	1,47	1,47	1,47	1,47	kWh/d
Dopuszczalne nadciśnienie robocze w obiegu ciepłej wody użytkowej	10	10	10	10	10	bar
Maks. dopuszczalne nadciśnienie robocze w obiegu grzewczym	4	4	4	4	4	bar
Maks. dopuszczalna temperatura ciepłej wody użytkowej	85	85	85	85	85	°C
Maks. temperatura środka grzewczego (SWT)	90	90	90	90	90	°C
Ciężar własny	90	90	90	90	90	kg
Ciężar całkowity - z napełnioną wodą	245	245	245	245	245	kg
Zasilanie i powrót obiegu grzewczego - kołnierz z uszczelnieniem płaskim i nakrętką nasadową	G1	G1	G1	G1	G1	gwint
Przyłącze zimnej i ciepłej wody - kołnierz z uszczelnieniem płaskim i nakrętką nasadową	G1	G1	G1	G1	G1	gwint
Przyłącze obiegu cyrkulacyjnego - śrubunek zaciskowy do pompy cyrkulacyjnej (wyposażenie) lub	G 3/4	G 3/4	G 3/4	G 3/4	G $^{3}/_{4}$	gwint
Wymiary gabarytowe Wysokość	1221	1221	1221	1221	1221	mm
Szerokość	570	570	570	570	570	mm
Głębokość	691	691	691	691	691	mm

Tab. 10.1 Dane techniczne

actoSTOR VIH - K 300 z	icoVIT/3: 15 kW	icoVIT/3: 25 kW	icoVIT/3: 35 kW	Jednostka miary
Pojemność znamionowa	150	150	150	l
Znamionowe natężenie przepływu środka grzewczego	2,3	2,3	2,3	m^3/h
Spadek ciśnienia przy znamionowym natężeniu przepływu środka grzewczego	300	300	300	mbar
Wydajność ciągła (ϑ_{Sp} = 10/45 °C, ϑ_{grzew} = 75/60 °C; 2,3 m^3/h)	14,1	18,2	23,5	kW
	346	447	577	l/h
Współczynnik wydajności wg DIN 4708 przy ϑ_{Sp} = 60 °C	3,5	4,2	5,0	NL
Wyjściowa wydajność ciepłej wody użytkowej	251	273	297	l/10 min
Właściwe natężenie przepływu (wartość D)	25,0	29,0	33,0	l/min
Zużycie energii w stanie gotowości ($\Delta\vartheta$ = 40 K)	1,47	1,47	1,47	kWh/d
Dopuszczalne nadciśnienie robocze w obiegu ciepłej wody użytkowej	10	10	10	bar
Maks. dopuszczalne nadciśnienie robocze w obiegu grzewczym	4	4	4	bar
Maks. dopuszczalna temperatura ciepłej wody użytkowej	85	85	85	°C
Maks. temperatura środka grzewczego (SWT)	90	90	90	°C
Ciężar własny	90	90	90	kg
Ciężar całkowity - z napełnioną wodą	245	245	245	kg
Zasilanie i powrót obiegu grzewczego - kołnierz z uszczelnieniem płaskim i nakrętką nasadową	G1	G1	G1	gwint
Przyłącze zimnej i ciepłej wody - kołnierz z uszczelnieniem płaskim i nakrętką nasadową	G1	G1	G1	gwint
Przyłącze obiegu cyrkulacyjnego - śrubunek zaciskowy do pompy cyrkulacyjnej (wyposażenie) lub	G $^3/_4$	G $^3/_4$	G $^3/_4$	gwint
Wymiary gabarytowe Wysokość	1221	1221	1221	mm
Szerokość	570	570	570	mm
Głębokość	691	691	691	mm

Tab. 10.1 Dane techniczne (ciąg dalszy)

Lieferant/Fournisseur/Leverancier/Fornitore/Leverandør/ Dostawca

Vaillant Saunier Duval Sp. z.o.o.
Al. Krakowska 106 ▮ 02-256 Warszawa ▮ Tel. 0 22 / 323 01 00 ▮ Fax 0 22 / 323 01 13
Infolinia 0 801 804 444 ▮ www.vaillant.pl ▮ vaillant@vaillant.pl

Vaillant A/S
Drejergangen 3 A ▮ DK-2690 Karlslunde ▮ Telefon +45 46 16 02 00
Telefax +45 46 16 02 20 ▮ www.vaillant.dk ▮ salg@vaillant.dk

Vaillant Saunier Duval Italia S.p.A. unipersonale ▮ Società soggetta all'attività di direzione e coordinamento della Vaillant GmbH
Via Benigno Crespi 70 ▮ 20159 Milano ▮ Tel. 02 / 69 71 21 ▮ Fax 02 / 69 71 25 00
Registro A.E.E. IT08020000003755 ▮ Registro Pile IT09060P00001133 ▮ www.vaillant.it ▮ info.italia@vaillant.de

VAILLANT GROUP FRANCE
"Le Technipole" ▮ 8, Avenue Pablo Picasso ▮ F- 94132 Fontenay-sous-Bois Cedex
Téléphone 01 49 74 11 11 ▮ Fax 01 48 76 89 32 ▮ Assistance technique 0826 27 03 03 (0,15 EUR TTC/min)
Ligne Particuliers 09 74 75 74 75 (0,022 EUR TTC/min + 0,09 EUR TTC de mise en relation) ▮ www.vaillant.fr

N.V. Vaillant S.A.
Golden Hopestraat 15 ▮ B-1620 Drogenbos ▮ Tel. 02/334 93 00
Fax 02/334 93 19 ▮ www.vaillant.be ▮ info@vaillant.be

Vaillant Deutschland GmbH & Co.KG
Berghauser Str. 40 ▮ D-42859 Remscheid ▮ Telefon 0 21 91/18-0
Telefax 0 21 91/18-28 10 ▮ www.vaillant.de ▮ info@vaillant.de

Hersteller/Fabricant/Fabrikant/Produttore/Producent

Vaillant GmbH
Berghauser Str. 40 ▮ D-42859 Remscheid ▮ Telefon 0 21 91/18-0
Telefax 0 21 91/18-28 10 ▮ www.vaillant.de ▮ info@vaillant.de

104882_06 DEATBEFRDKITPL 122011 - Änderungen vorbehalten - Sous réserve de modifications - Wijzigingen voorbehouden - Con riserva di modifiche - Med forbehold for ændringer - Zastrzega się prawo wprowadzania zmian